BEST ONE / BEST ONE VOX

TAUCHMOTORPUMPEN FÜR SCHMUTZWASSER

- **OFFENES LAUFRAD**
- EDELSTAHL
- Fördermenge bis 10,8 m³/h
- Förderhöhe bis 9,0 m

ANDO TECHNIK
Tel.: 040/8224565-0
www.ando-technik.com

BEST ONE MA

BEST ONE VOX MA

BEST ONE MS

Typenschlüssel

BEST ONE	VOX	M	A	S
Baureihe	VORTEX-Laufrad Korngröße Ø 20mm	Wechselstrom	Schwimmerschalter	Magnet-Schwimmerschalter

Hauptmerkmale

» alle Hauptkomponenten incl. Laufrad aus Edelstahl
» Festkörpergröße bis Ø 10 mm (BEST ONE) bzw. Ø 20 mm (BEST ONE VOX)
» Gleitringdichtung in Ölvorlage (pumpenseitig)
» zusätzlicher Wellendichtring (motorseitig)
» keramisch beschichtete Wellenschutzhülse
» serienmäßiger Rückflussverhinderer (BEST ONE/VOX M/MA)
» dauerbetriebsfest auch im teilüberspülten Zustand
» mit **TÜV/GS-Prüfzeichen** (1~230V)

Einsatzgebiete

» Entsorgung von Schmutzwasser
» Trockenlegung von Kellern und Garagen
» Entleerung von Pumpenschächten und Behältern für Sickerwasser und Regenwasser
» Entsorgung von Grauwasser aus Waschmaschinen, Spülmaschinen und Duschen
» Anlagen-/Apparatebau, industrielle Anwendungen

Technische Merkmale

Förderdaten

Fördermedium:	Schmutzwasser	
	klares Wasser	*(BEST ONE MS)*
Temperatur:	max. 50°C	
Eintauchtiefe:	max. 5 m	
Festkörpergröße:	max. 10 mm	*(BEST ONE)*
	max. 20 mm	*(BEST ONE VOX)*

Konstruktion

Laufrad:	VORTEX-Laufrad
Wellendichtung:	Gleitringdichtung in Ölvorlage mit zusätzlichem Wellendichtring
Lagerung:	abgedichtete Kugellager

Werkstoffe

Außengehäuse:	Edelstahl 1.4301
Pumpengehäuse:	Edelstahl 1.4301
Saugkorb:	Edelstahl 1.4301
Laufrad:	Edelstahl 1.4301
Pumpenwelle:	Edelstahl 1.4305
Wellenschutzhülse:	Edelstahl 1.4305 mit Keramikbeschichtung
Gleitringdichtung:	Kohle/Keramik
O-Ringe:	NBR
Wellendichtring:	NBR
Dichtungsträger:	Edelstahl 1.4301
Lagerträger:	Aluminium
Kabeleinführung:	Messing, vernickelt

Anschlussmaße

Druckstutzen:	1¼"IG

Kabel

BEST ONE/VOX:	10 m-Netzkabel H07RN-F
BEST ONE/VOX M/MA:	10 m-Netzkabel **H07RN8-F** mit Schukostecker
BEST ONE MS:	5 m-Netzkabel **H07RN8-F** mit Schukostecker

Motor

Wechselstromversion:	1~230V ± 10 %, 50 Hz, ISO F, 2-polig
Drehstromversion:	3~400V ± 10 %, 50 Hz, ISO F, 2-polig
Schutzart:	IP 68
Dauerbetrieb:	auch im teilüberspülten Zustand möglich

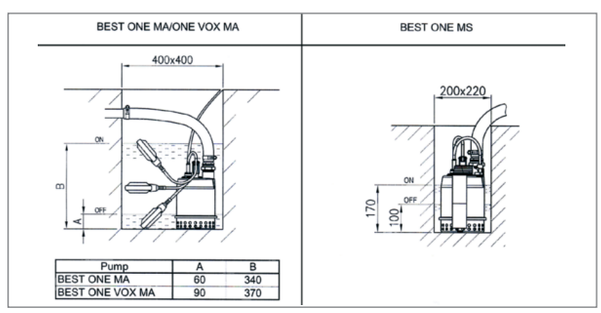

Motorschutz

Wechselstromversion:	integrierter Thermoschutzschalter
Drehstromversion:	**bauseits**

Lieferumfang

BEST ONE / VOX:	Tauchmotorpumpe mit 10 m-Netzkabel
BEST ONE / VOX M:	Tauchmotorpumpe mit 10 m-Netzkabel, Schukostecker und separatem Rückflussverhinderer
BEST ONE / VOX MA:	Tauchmotorpumpe mit 10 m-Netzkabel, Schukostecker, Schwimmerschalter und separatem Rückflussverhinderer
BEST ONE MS:	Tauchmotorpumpe mit 5 m-Netzkabel, Schukostecker und Magnet-Schwimmerschalter für enge Schächte

TAUCHMOTORPUMPEN FÜR SCHMUTZWASSER

- **OFFENES LAUFRAD**
- EDELSTAHL
- Fördermenge bis 10,8 m³/h
- Förderhöhe bis 9,0 m

BEST ONE / BEST ONE VOX

ANDO TECHNIK
Tel.: 040/8224565-0
www.ando-technik.com

EBARA

Technische Daten

Type		Leistung **kW**	Kondensator		Leistungsaufnahme **kW**		Stromaufnahme **A**	
Wechselstrom 1~230 V	Drehstrom 3~400 V		Wechselstrom 1~230 V		Wechselstrom 1~230 V	Drehstrom 3~400 V	Wechselstrom 1~230 V	Drehstrom 3~400 V
			[µF]	[Vc]				
BEST ONE M	BEST ONE	0,25	8	450	0,51	0,47	2,3	0,8
BEST ONE VOX M	BEST ONE VOX	0,25	8	450	0,50	0,44	2,2	0,8

Kennlinien

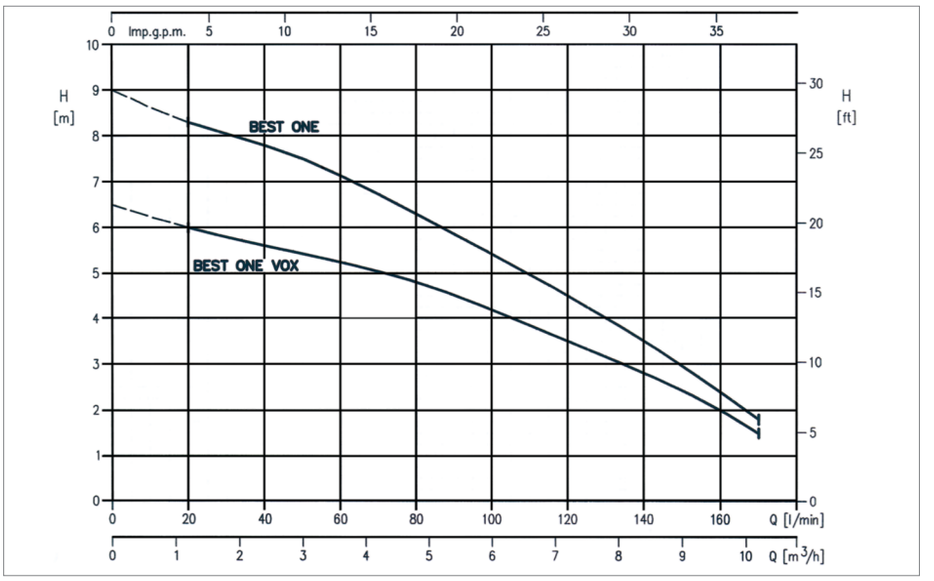

Preise

Type		Leistung **kW**	Gewicht **kg**	Type	
Wechselstrom 1~230 V	Art.-Nr.			Drehstrom 3~400 V	Art.-Nr.
BEST ONE M	1711004600	0,25	4,9	**BEST ONE**	1711001404
BEST ONE MA	1711104600	0,25	5,1	**-**	-
BEST ONE MS	1712104600	0,25	5,3	**-**	-
BEST ONE VOX M	1741004600	0,25	5,0	**BEST ONE VOX**	1741001404
BEST ONE VOX MA	1741104600	0,25	5,2	**-**	-

Sonderausführung

Ölbeständige Ausführung
- mit ölfestem Schwimmerschalter, Typ N
- mit ölfestem Kabel H07BQ-F, 3x1,5 mm²

für BEST ONE/BEST ONE VOX MA

Gleitringdichtung Ausführung mit SIC/SIC-Laufflächen
- besonders verschleißfest bei abrasiven Bestandteilen im Fördermedium

für BEST ONE/BEST ONE VOX M/MA

Zubehör

Flachsaugvorrichtung
- aus schlagfestem Kunststoff
- für Absaugung bis 3 mm Restwasserstand

für BEST ONE M/MA

Schwimmerhalterung
- aus Edelstahl zur nachträglichen Montage
- exakte Führung des Standardschwimmers mit präzisem Ein-/Ausschaltpunkt
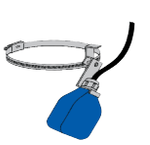
für BEST ONE/BEST ONE VOX MA