Waletzko Systemtrenner BA BS und BA BM

BA

WATTS INDUSTRIES

A Division of Watts Water Technologies Inc.

Moderne uns sichere Lösungen für Trinkwasser

Wasser ist eines unserer wichtigsten Lebensmittel. Der Trinkwasserschutz ist ausschlaggebend für eine zukünftige Versorgung mit sauberem und sicherem Wasser.
Trinkwasser wird für verschiedene Verbraucher und Zwecke über öffentliche Versorgungsnetze verteilt, die mit der Zeit immer komplexer geworden sind. Verbraucher aus allen Lebens- und Geschäftsbereiche sind an das Versorgungsnetz angeschlossen, was beträchtliche Verunreinigungspotentiale für das Versorgungs- und Verteilungsnetz mit sich bringt. Ein solch anspruchsvolles Umfeld verlangt nach innovativen und wasserdichten Sicherheitslösungen, die den heutigen Ansprüchen gerecht werden. Eine Herausforderung, der Watts Industries mit Kompetenz begegnet.

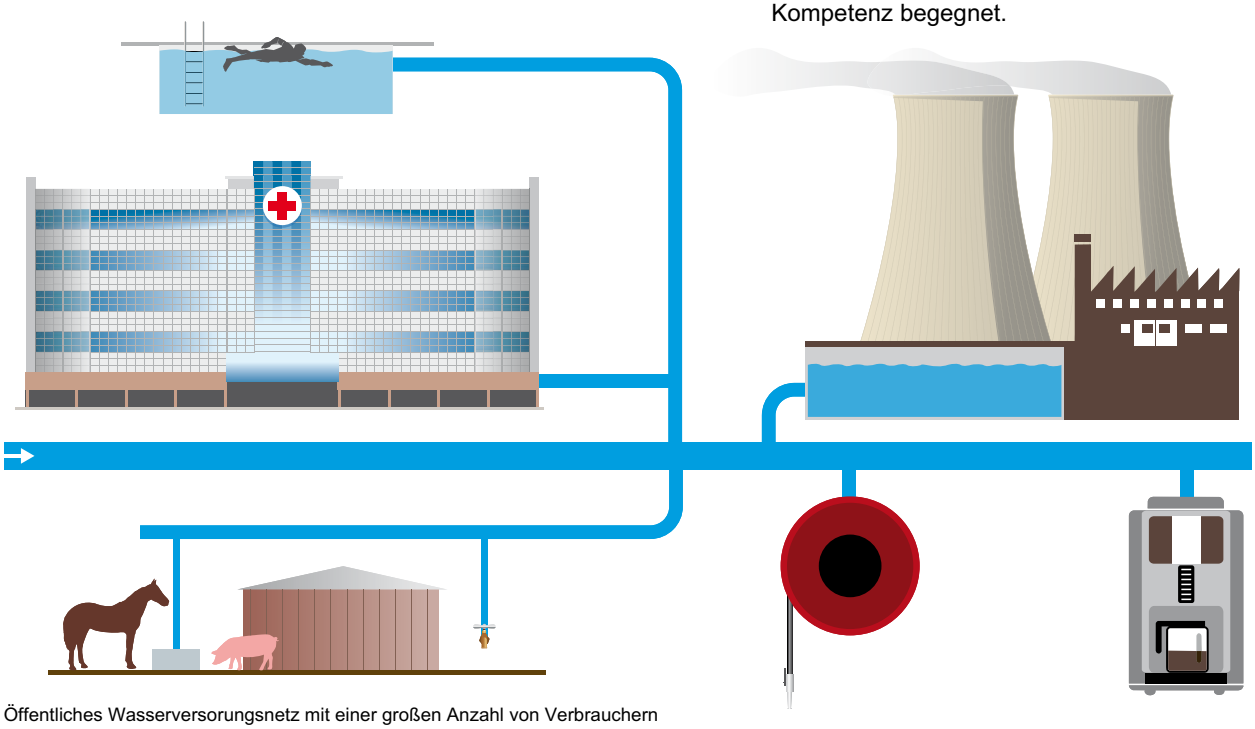

Öffentliches Wasserversorungsnetz mit einer großen Anzahl von Verbrauchern

BA BS & BA BM: der neue Standard in BA Trinkwasserschutz

Watts Industries Waletzko Systemtrenner BA 009 und BA 909 werden verwendet, um öffentliche Wasserversorgungsnetze vor Verunreinigungen durch rückfließende Flüssigkeiten der Gefährdungsklasse 4 zu schützen, wie in der EN 1717 definiert.

Um die neue europäische und deutsche Gesetzgebung auf diesem Gebiet einzuhalten, stellte Watts Industries 2007 die BA BS Systemtrenner in den Dimensionen DN 6, DN 8 und DN 10 vor. Der BA BS wurde speziell für Anwendungen mit geringen Volumenströmen konstruiert.

Zusammen mit dem neuen BA BM in den Dimensionen DN 15 bis DN 50, bietet Watts Industries eine vollständige Serie von Systemtrennern, die allen Erfordernissen der europäischen Normen EN1717 und EN12729 (Sicherungseinrichtungen zum Schutz des Trinkwassers gegen Verschmutzung durch Rückfließen) entsprechen.

Vorteile

Kompakt und leicht

Die BA BM-Serie sticht duch ihre einzigartige Bauweise, geringe Größe und niedriges Gewicht hervor.

Materialeinsparungen durch die Verwendung von Hochleistungskunst-stoffen sorgen für eine einfachere Handhabung und einen attraktiven Preis.

Der alte 009

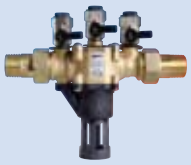

Der neue BA BM

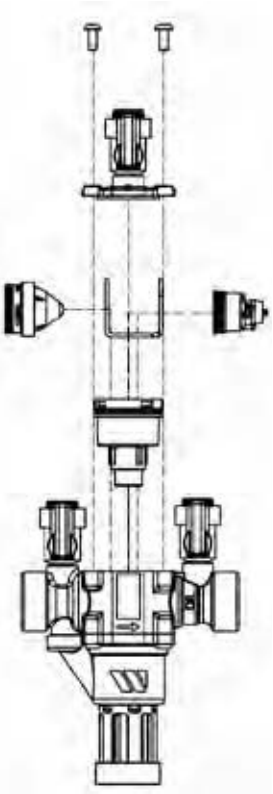

Geringer Druckverlust

Die Anwendung bahnbrechender Konstruktionsverfahren wie EFD ermöglicht einen geringen hydraulischen Widerstand innerhalb des Systemtrenners, der zu einem geringen Druckverlust weit unter dem europäischen Standard EN12729 führt.
Vorteile:
- höherer Betriebsdruck und Komfort im täglichen Gebrauch;
- weniger Energieverbrauch.

Zeit- und Kostenersparnis bei der Wartung durch modularen Aufbau

Einige Vorteile der BA BM-Serie:
- Einfache Handhabung und Montage dank des geringen Gewichtes und der kompakten Bauweise.
- Einfache Installation; Alle Systemtrenner und Module werden schon im Werk auf korrekte Funktion geprüft.
- Schnelle und effiziente Wartung und Austausch vor Ort durch den modularen Aufbau des Ein- und Ausgangs-Rückflussverhinderers und des Entlastungsventils.
- Keine losen Teile, die abhanden kommen oder falsch montiert werden können.
- Zeitersparnis be der jährlichen Wartung (bei Verwendung des Prüfgerätes TK9a).
- Minimales Risiko der Legionellenbildung durch Vermeidung von Toträumen in den Fließwegen des Systemtrenners.

Logistische Vorteile: platzsparende Verpackung und Komplettlieferung

Komplettpaket
Die neue BA BM-Serie ist auch als Komplettpaket erhältlich: vollständige Systemtrenner-Einheit mit Ablauftrichter, Schmutzfänger und zwei Kugelhähnen. Alle Teile sind montagefertig vorbereitet und sparen wertvolle Zeit und Geld.

Effizientes System
Mit der kompletten BA BM-Einheit erhalten Sie ein verlässliches und effizientes Paket, das nahezu ausfallsicher ist. Wir garantieren Ihnen einen ausgezeichneten Systemtrenner, der nach den Vorgaben der EN1717 konstruiert und gebaut ist.

Geringer Lagerbedarf
Die platzsparende Komplettpaket inklusive Systemtrenner, Schmutzfänger und Kugelhähnen erspart Ihnen die Einlagerung von Zubehör- und Ersatzteilen.

BA

BA BM Technische Spezifikationen

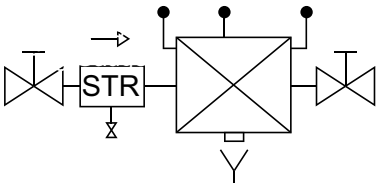

Kugelhahn Schmutzfänger Systemtrenner mit Ablauftrichter Kugelhahn

Die neue BA BM-Serie komplettiert die bestehende BA BS-Serie und wurde entwickelt, um die neuen europäischen Gesetzesvorgaben zum Schutz öffentlicher Wasserversorgungsnetze vor Verunreinigungen durch rückfließende Flüssigkeiten der Gefährdungsklasse 4 einzuhalten, wie in der EN 1717 definiert.

Standard
Die BA BM Baureihe wurde gemäß EN1717 und EN12729 entwickelt.

Installationsvorschriften
Die BA BM-Systemtrenner sind gemäß der geltenden nationalen Bestimmungen zu installieren.

Abmessungen

BA BM		unit	015	020	025	032	040	050
Verschraubung	R	inch	½"	¾"	1"	1 ¼"	1 ½"	2"
Verschraubung Ablauftrichter	D	mm	32	32	40	40	50	50
Länge über alles ohne Verschraubungen	L1	mm	122	122	157	157	220	220
Länge über alles mit Verschraubungen	L2	mm	201	201	252	252	336	336
Höhe	H1	mm	168.5	168.5	238	238	303.5	303.5
Höhe	H2	mm	103	103	156	156	202.5	202.5
Höhe	H3	mm	65.5	65.5	82	82	101	101
Breite	W	mm	53	53	76	76	115	115
Gewicht inkl. Ablauftrichter u. Verschr.	L	kg (+/-)	1,2	1,2	2,7	2,7	6,5	6,5

BA BM Druckverlust-Diagramm

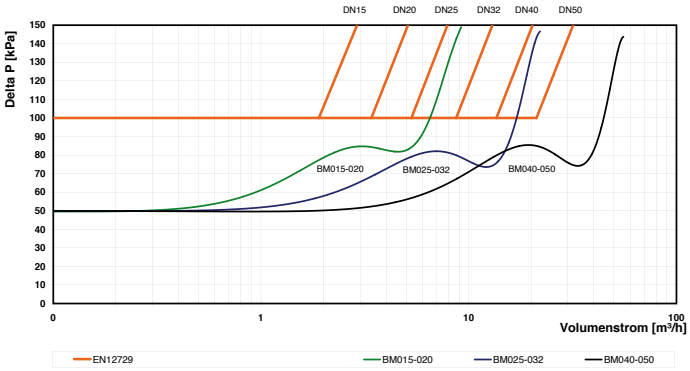

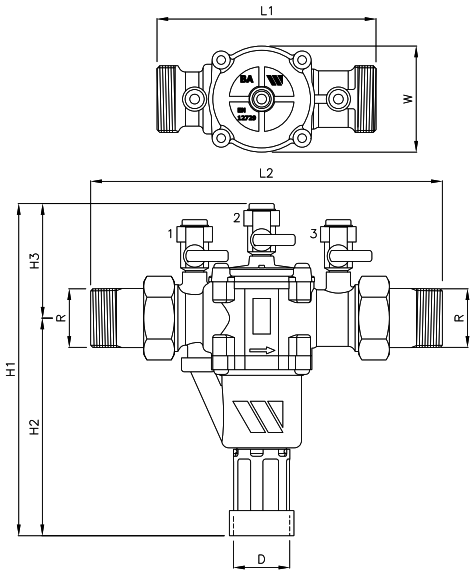

BA BM Materialspezifikationen	
Gehäuse	DZR Messing CW602N
Entlastungssystemgehäuse	Kunststoff (PA)
Ein- und Ausgangs-Rückflussverhinderer	Kunststoff (POM)
Dichtung	Gummi
Ablauftrichter	Kunststoff
Verschraubungen	DZR

BA BM Technische Daten	
Max. Betriebsdruck	PN 10 (10 bar)
Max. Betriebstemperatur	65 °C
Höchsttemperatur	90 °C für 1 Stunde am Tag

BA BM Prüfzeichen
Kiwa, WRAS, DVGW, NF, Belgaqua

Artikelnummern

Modell BM	DN	Einheit	Gerät
BA BM 015	15	1511300	1511215
BA BM 020	20	1511305	1511220
BA BM 025	25	1511310	1511225
BA BM 032	32	1511315	1511232
BA BM 040	40	1511320	1511240
BA BM 050	50	1511325	1511250

Technische Daten BA BS

Die BA BS Systemtrenner wurden für Anwendungen mit geringen Volumenströmen konstruiert, wie z.B. Zahnarzt-Behandlungsstühle oder Seifenspender.

Standard
Die BA BS Baureihe wurde gemäß den Normen EN1717 und EN12729 entwickelt.

Installationsrichtlinien
Der BA BS-Systemtrenner sind gemäß der geltenden nationalen Bestimmungen zu installieren.

Abmessungen

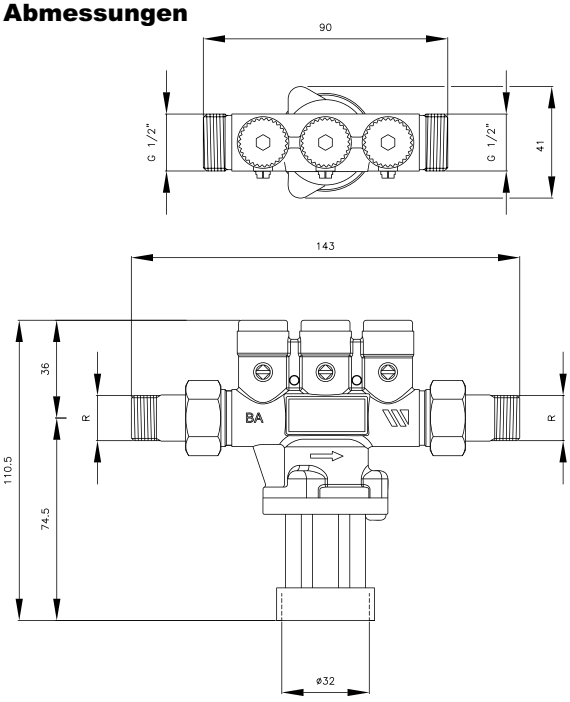

BA BS Materialspezifikationen	
Gehäuse	DZR Messing CW602N
Gehäuse Entlastungsventil	Kunststoff (PA)
Dichtung	Gummi
Ablauftrichter	Kunststoff
Verschraubungen	DZR Messing

BA BS Technische Daten	
Max. Betriebsdruck	PN 10 (10 bar)
Max. Betriebstemp.	65 °C
Höchsttemperatur	90 °C für 1 Stunde/Tag

BA BS Prüfabzeichen
Kiwa, WRAS, NF, Belgaqua

Artikelnummern

Modell BS	DN	Gerät
BA BS 006	6	1510506
BA BS 008	8	1510508
BA BS 010	10	1510510

BA BS Druckverlust-Diagramm

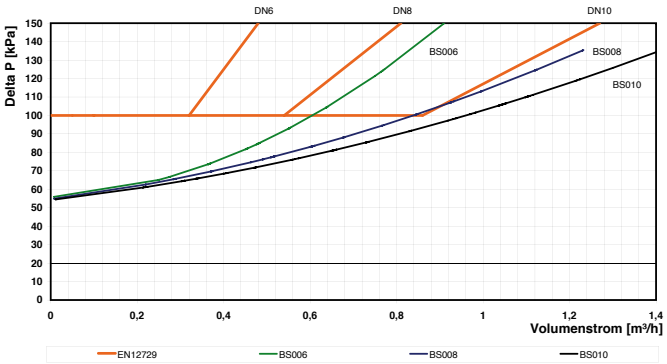

Bahnbrechende Materialien und Technologien

- Entzinkungs-resistentes Messing (DR).
- kolbengesteuertes Entlastungsventil, ausfallsicher und wartungsarm, konstruiert für eine lange Lebensdauer. Die membranlose Bauweise stellt sicher, dass nur ein geringer Teil der Gummioberfläche mit Trinkwasser in Berührung kommt, um das Risiko von Sediment-Ablagerungen zu verringern.
- Der Ablauftrichter führt Wasser ab und hält den Boden trocken.

Die Produktpalette von Watts Industries

Systemtrenner
Rückschlagventile
Rückflussverhinderer
Sicherheitsgruppen
Sicherheitsventile
Druckminderer
Automatische Regelventile
Absperrklappen
Messinstrumente
Thermostate und Temperaturregler
Druckausdehnungsgefäße
Prozess-Schalter
Ölarmaturen und Tankzubehör
Gasarmaturen
Elektronische Regelungen
Sicherheitsarmaturen
Heizkörperventile und Zubehör
Verteiler und Armaturen
Systemprodukte für die Industrie
Absperrventile

WATTS INDUSTRIES
A Division of Watts Water Technologies Inc.

Watts Industries Deutschland GmbH · Geschäftsbereich Handel
Godramsteiner Hauptstraße 167 · 76829 Landau · Deutschland
Tel. +49 63 41 96 56-0 · Fax +49 63 41 96 56-213
info@wattsindustries.de · www.wattsindustries.com

50A-0005-DE-09/02-Rev.0