RIGHT

EBARA

ANDO TECHNIK
Tel.: 040/8224565-0
www.ando-technik.com

TAUCHMOTORPUMPEN FÜR SCHMUTZWASSER

- **OFFENES LAUFRAD**
- EDELSTAHL
- Fördermenge bis 18,0 m³/h
- Förderhöhe bis 10,5 m

RIGHT MA

Typenschlüssel

RIGHT	100	M	A
Baureihe	Leistungsschlüssel	Wechselstrom	Schwimmerschalter

Hauptmerkmale

» alle medienberührenden Teile aus Edelstahl
» Festkörpergröße bis Ø 35 mm
» Laufrad aus Edelstahl
» doppelte Gleitringdichtung in Ölvorlage
» pumpenseitige Gleitringdichtung mit Laufflächen aus Siliziumkarbid für lange Standseiten auch bei abrasiven Stoffen im Fördermedium
» dauerbetriebsfest (abhängig vom Wasserstand)

Einsatzgebiete

» Entsorgung von Schmutzwasser und Abwasser auch mit faserigen Bestandteilen und Feststoffen
» Trockenlegung von Kellern, Garagen und Gewerbeobjekten
» Entleerung von Pumpenschächten und Behältern für Schmutzwasser, Sickerwasser und Regenwasser
» Entsorgung von Grauwasser auch aus gewerblichen Waschmaschinen und Spülmaschinen
» Anlagen-/Apparatebau, industrielle Anwendungen

RIGHT

Technische Merkmale

Förderdaten

Fördermedium:	Schmutzwasser/Abwasser
Temperatur:	max. 50°C
Eintauchtiefe:	max. 7 m
Festkörpergröße:	max. 35 mm

Werkstoffe

Außengehäuse:	Edelstahl 1.4301
Pumpengehäuse:	Edelstahl 1.4301
Laufrad:	Edelstahl 1.4301
Pumpenwelle:	Edelstahl 1.4305
Gleitringdichtung:	pumpenseitig: SIC/SIC motorseitig: Kohle/Keramik
O-Ringe:	NBR
Dichtungsträger:	Edelstahl 1.4301
Lagerträger:	Edelstahl 1.4301
Kabeleinführung:	Edelstahl 1.4301

Motor

Wechselstromversion:	1~230V ± 10 %, 50 Hz, ISO F, 2-polig
Drehstromversion:	3~400V ± 10 %, 50 Hz, ISO F, 2-polig
Schutzart:	IP 68
Dauerbetrieb:	abhängig vom Wasserstand möglich

Motorschutz

Wechselstromversion:	integrierter Thermoschutzschalter
Drehstromversion:	**bauseits**

Konstruktion

Laufrad:	VORTEX-Laufrad
Wellendichtung:	doppelte Gleitringdichtung in Ölvorlage
Lagerung:	abgedichtete Kugellager

Anschlussmaße

Druckstutzen:	1½"IG

Kabel

RIGHT:	10 m-Netzkabel H07RN-F
RIGHT M/MA:	10 m-Netzkabel H07RN-F mit Schukostecker

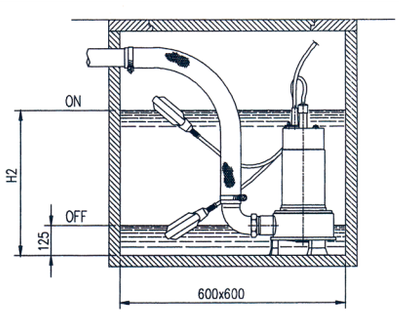

Pump type	Dimensions mm H2
RIGHT 75	480
RIGHT 100	500

Lieferumfang

RIGHT:	Tauchmotorpumpe mit 10 m-Netzkabel
RIGHT M:	Tauchmotorpumpe mit 10 m-Netzkabel und Schukostecker
RIGHT MA:	Tauchmotorpumpe mit 10 m-Netzkabel, Schukostecker und Schwimmerschalter

ANDO TECHNIK
Tel.: 040/8224565-0
www.ando-technik.com

RIGHT

EBARA

Technische Daten

Type		Leistung **kW**	Kondensator		Leistungsaufnahme **kW**		Stromaufnahme **A**	
Wechselstrom 1~230 V	Drehstrom 3~400 V		Wechselstrom 1~230 V		Wechselstrom 1~230 V	Drehstrom 3~400 V	Wechselstrom 1~230 V	Drehstrom 3~400 V
			[µF]	[Vc]				
RIGHT 75 M	RIGHT 75	0,55	20	450	1,0	0,95	4,8	2,1
RIGHT 100 M	RIGHT 100	0,75	31,5	450	1,2	1,2	5,7	2,6

Kennlinien

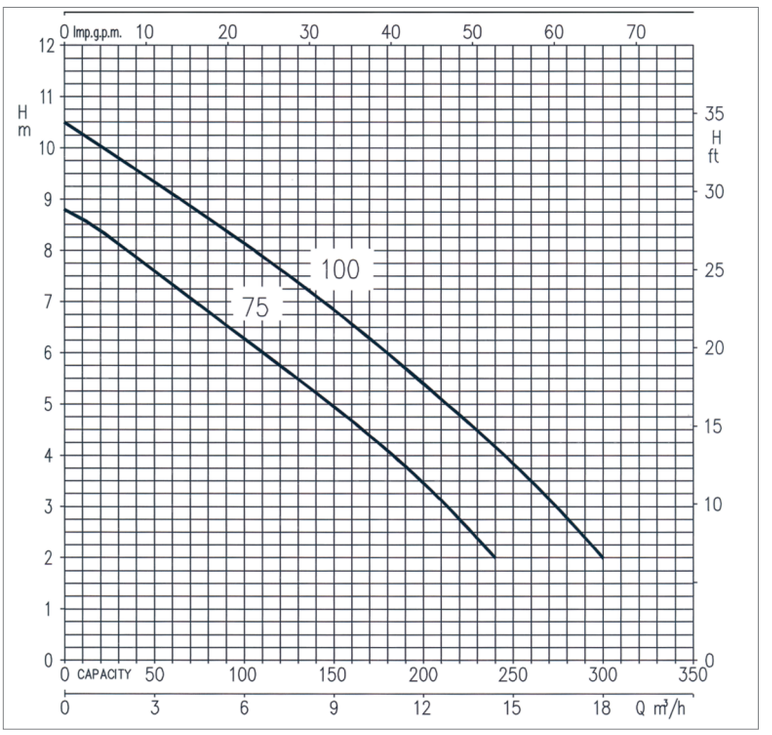

Preise

Type			Leistung **kW**	Gewicht **kg**	Type	
Wechselstrom 1~230 V	Art.-Nr.	Preis **EUR**			Drehstrom 3~400 V	Art.-Nr.
RIGHT 75 M	1771031221	**448,00**	0,55	10,0	**RIGHT 75**	1771031404
RIGHT 75 MA	1771031421	**461,00**	0,55	10,2	**-**	-
RIGHT 100 M	1771051221	**479,00**	0,75	11,5	**RIGHT 100**	1771051404
RIGHT 100 MA	1771051421	**490,00**	0,75	11,7	**-**	-

Sonderausführung

Ölbeständige Ausführung
- mit ölfestem Schwimmerschalter, Typ N
- mit ölfestem Kabel H07BQ-F, 3x1,5 mm²

RIGHT 75-100 MA

Zubehör ab Seite 312

RIGHT