ANDO TECHNIK
Tel.: 040/8224565-0
www.ando-technik.com

CDX(L)

Normalsaugende, einstufige Kreiselpumpen mit Hydraulik aus AISI 304 und AISI 316

Die normalsaugenden, einstufigen Kreiselpumpen mit Hydraulik aus AISI 304 und AISI 316 sind für die Förderung von klaren Flüssigkeiten, welche die Pumpenwerkstoffe nicht angreifen, geeignet. Zu den Einsatzgebieten zählen unter anderem Wasserversorgung, Druckerhöhung, Wasseraufbereitung, Waschanlagen, Kühlanlagen, Filteranlagen, Neutralisationsanlagen, Luftwäscher, Apparatebau und industrielle Anwendungen.

Kompakte Bauweise | Robuste Bauweise | Version in Edelstahl AISI 316 erhältlich

Materialien

Pumpengehäuse	AISI 304 (EN 1.4301) Edelstahl (CDX) AISI 316 (EN 1.4404) Edelstahl (CDXL)
Laufrad	AISI 304 (EN 1.4301) Edelstahl (CDX) AISI 316 (EN 1.4404) Edelstahl (CDXL)
Welle	AISI 303 (EN 1.4305) Edelstahl (CDX) AISI 316 (EN 1.4404) Edelstahl (CDXL)
Gleitringdichtung	Standard = Keramik/Kohle/NBR H = Kohle/Keramik/FPM HS = Siliziumkarbid/Siliziumkarbid/FPM HW = Wolframkarbid/Wolframkarbid/FPM HSW = Siliziumkarbid/Wolframkarbid/FPM E = Kohle/Keramik/EPDM
Motorträger	Aluminium

Optionen

Gleitringdichtung
Ab Seite 460
Siehe alle verfügbaren Versionen

E-SPD+
Ab Seite 426

Technische Daten

Betriebsdruck (max.)	8 bar	
Max. Medien-temperatur	-5°C ÷ +60°C	für CDX(L) 70/05-70/07-90/10 Standard- und E-Versionen
	-5°C ÷ +90°C	für den Rest der Standardversion
	-5°C ÷ +110°C	für H-, HS-, HW-, HSW-Versionen
	-5°C ÷ +120°C	für den Rest der E-Version
MEI	> 0.4	
Polzahl	2	
Insolations-klasse	F	
Schutzart	IP55	
Spannung	Wechselstrom 1~230V ±10% Drehstrom 3~230/400V ±10%	

Die Wechselstromversion verfügt über einen Betriebskondensator und einen integrierten Bimetallschutzschalter mit automatischer Rücksetzung.
Die Drehstromversion verfügt über keinen eingebauten Motorschutz, daher muss der Benutzer einen Überlastschutz vorsehen.

* **ACHTUNG** Der Temperaturbereich bezieht sich auf die Einsatzgrenzen der Gleitringdichtungsmaterialien. Für Anwendungen, die von den beschriebenen Anwendungsmöglichkeiten abweichen, wenden Sie sich bitte an unsere technische Kundenberatung.

Zubehör - ab Seite 442

AD-Gefäße | **Druck schalter** | **Regler** | **Gehäuseisolierung**

Typenschlüssel

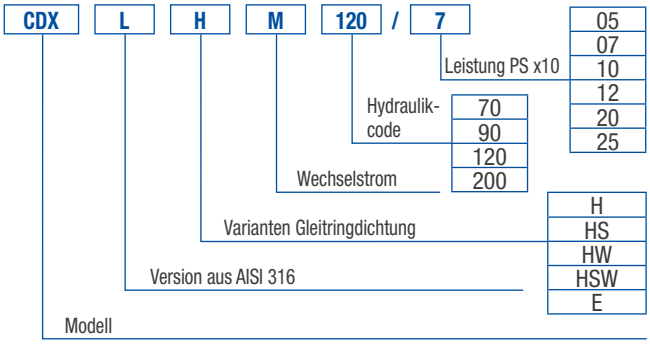

CDX(L)

Normalsaugende, einstufige Kreiselpumpen mit Hydraulik aus AISI 304 und AISI 316

CDX 70

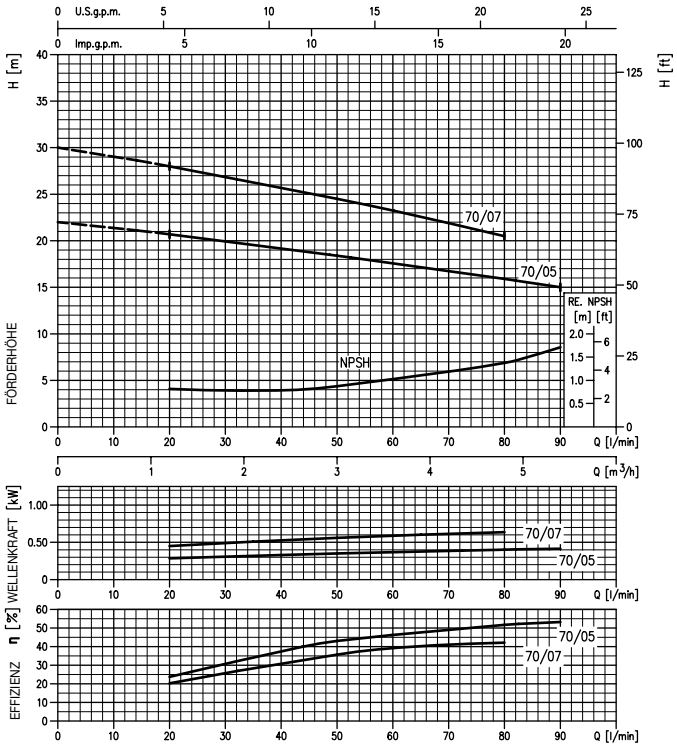

CDX 90

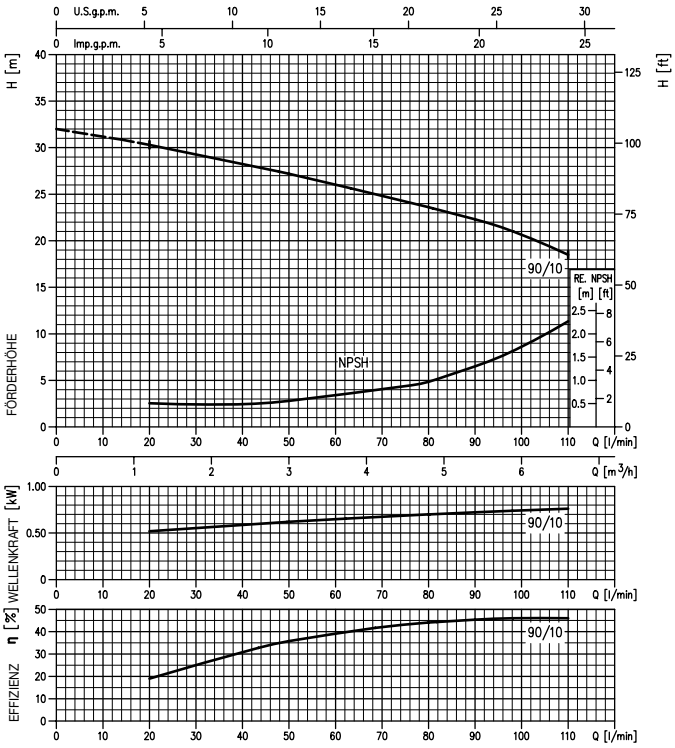

CDX 120

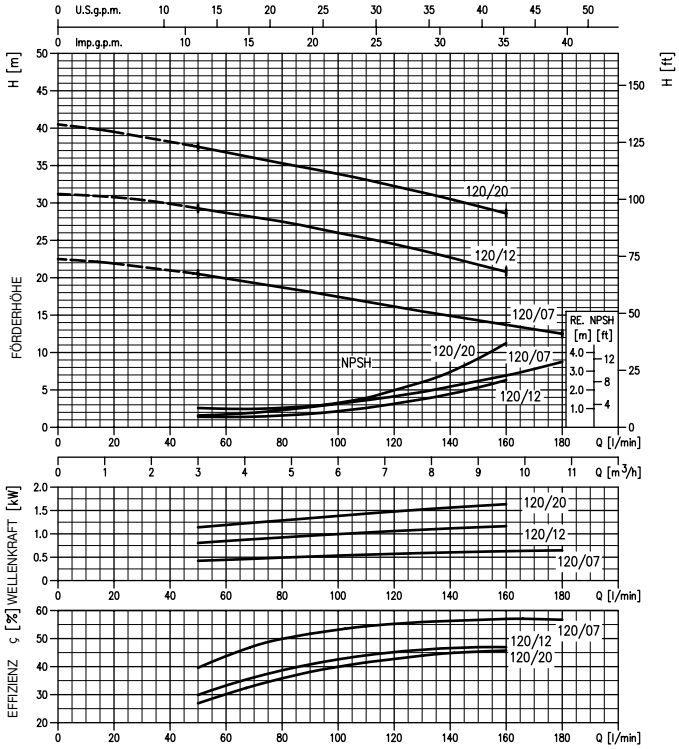

CDX 200

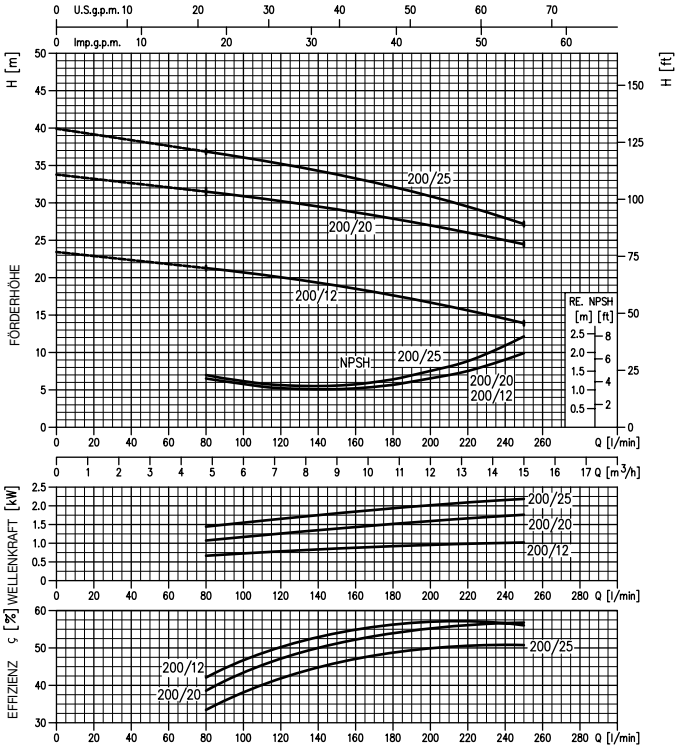

CDX(L)

Normalsaugende, einstufige Kreiselpumpen mit Hydraulik aus AISI 304 und AISI 316

Installation

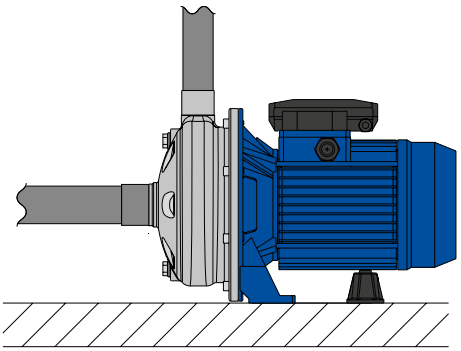

CDX(L)-Kreiselpumpen sind dank der kleinen Abmessungen einfach zu installieren und zu warten. Ihre robuste und zuverlässige Bauweise, kombiniert mit einem Edelstahlgehäuse, gewährleistet auch bei kritischen Anwendungen eine lange Lebensdauer.

Gehäuseisolierung

Gehäuseisolierungen sind als Zubehör erhältlich.
Für den Einsatz in Kälteanlagen geeignet, siehe Seite 413.

Version aus AISI 304 - Wechselstrom 1~ 230V — 2-polig

Modell	Artikel-Nr.		kW	Q=Fördermenge l/min	0	20	50	80	90	110	130	160	180	250	Stromaufnahme [A] 230V	DNA	DNM	Gewicht [kg]
				m³/h	0	1,2	3	4,8	5,4	6,6	7,8	9,6	10,8	15				
				H=Förderhöhe [m]														
CDXM/A 70/05	1615050000		0,37		21,3	20,3	19,1	16,8	16,0	-	-	-	-	-	3,4	G1¼	G1	8,3
CDXM/A 70/07	1615090000		0,55		31,1	29,8	27,3	24,4	-	-	-	-	-	-	5,0	G1¼	G1	9,8
CDXM/A 90/10	1615100500		0,75		30,5	29,1	26,6	23,4	22,1	19,3	-	-	-	-	5,6	G1¼	G1	11,0
CDXM/A 120/07	1625090000		0,55		22,5	-	20,5	18,7	18,1	16,8	15,5	13,7	12,5	-	4,6	G1¼	G1	9,6
CDXM/G 120/12	1625100000G		0,9		31,2	-	29,3	27,5	26,8	25,2	23,6	21,0	-	-	6,9	G1¼	G1	11,8
CDXM/B 120/20	1625200000B		1,5		38,7	-	36,4	24,8	34,2	33,0	31,7	29,7	-	-	9,3	G1¼	G1	16,5
CDXM/G 200/12	1635100000G		0,9		22,8	-	-	21,3	21,0	20,4	19,7	18,5	17,6	14,0	6,3	G1½	G1	11,4
CDXM/G 200/20	1635200000G		1,5		33,0	-	-	31,5	31,2	30,6	30,0	28,7	27,9	24,5	10,2	G1½	G1	15,3

Max. Medientemperatur: 60° für CDX 70/05, 70/07, 90/10, 90° für den Rest der Standardversion.
„SCA"-Version mit Kondensatbohrung verfügbar, Mehrpreis von 5% bezogen auf den Listenpreis.

Version aus AISI 304 - Drehstrom 3~ 400V — 2-polig

Modell	Artikel-Nr.		kW	Q=Fördermenge l/min	0	20	50	80	90	110	130	160	180	250	Stromaufnahme [A] 230V	400V	DNA	DNM	Gewicht [kg]
				m³/h	0	1,2	3	4,8	5,4	6,6	7,8	9,6	10,8	15					
				H=Förderhöhe [m]															
CDX/I 70/05	1615050004I		0,37		21,3	20,3	19,1	16,8	16,0	-	-	-	-	-	2,4	1,4	G1¼	G1	9,1
CDX/I 70/07	1615090004I		0,55		31,1	29,8	27,3	24,4	-	-	-	-	-	-	3,0	1,7	G1¼	G1	11,1
CDX/I 90/10	1615100504I		0,75		30,5	29,1	26,6	23,4	22,1	19,3	-	-	-	-	3,3	1,9	G1¼	G1	11,0
CDX/I 120/07	1625090004I		0,55		22,5	-	20,5	18,7	18,1	16,8	15,5	13,7	12,5	-	3,0	1,7	G1¼	G1	10,1
CDX/I 120/12	1625100004I		0,9		31,2	-	29,3	27,5	26,8	25,2	23,6	21,0	-	-	4,3	2,5	G1¼	G1	12,4
CDX/I 120/20	1625200004I		1,5		38,7	-	36,4	24,8	34,2	33,0	31,7	29,7	-	-	7,1	4,1	G1¼	G1	18,1
CDX/I 200/12	1635100004I		0,9		22,8	-	-	21,3	21,0	20,4	19,7	18,5	17,6	14,0	4,3	2,5	G1½	G1	12,2
CDX/I 200/20	1635200004I		1,5		33,0	-	-	31,5	31,2	30,6	30,0	28,7	27,9	24,5	7,1	4,1	G1½	G1	17,0
CDX/I 200/25	1635250004I		1,85		39,4	-	-	36,8	26,5	35,6	34,7	33,3	32,0	27,2	8,2	4,7	G1½	G1	16,8

Max. Medientemperatur: 60° für CDX 70/05, 70/07, 90/10, 90° für den Rest der Standardversion.
„SCA"-Version mit Kondensatbohrung verfügbar, Mehrpreis von 5% bezogen auf den Listenpreis.

CDX(L)

Normalsaugende, einstufige Kreiselpumpen mit Hydraulik aus AISI 304 und AISI 316

L-Version aus AISI 316 - Drehstrom 3~ 400V — 2-polig

Modell	Artikel-Nr.		kW	Q=Fördermenge l/min	0	20	50	80	90	110	130	160	180	250	Stromaufnahme [A] 230V	400V	DNA	DNM	Gewicht [kg]
				m³/h	0	1,2	3	4,8	5,4	6,6	7,8	9,6	10,8	15					
				H=Förderhöhe [m]															
CDXL/I 70/05	1615058004I		0,37		21,3	20,3	19,1	16,8	16,0	-	-	-	-	-	2,4	1,4	G1¼	G1	9,1
CDXL/I 70/07	1615098004I		0,55		31,1	29,8	27,3	24,4	-	-	-	-	-	-	3,0	1,7	G1¼	G1	11,1
CDXL/I 90/10	1615108004I		0,75		30,5	29,1	26,6	23,4	22,1	19,3	-	-	-	-	3,3	1,9	G1¼	G1	11,0
CDXL/I 120/07	1625098004I		0,55		22,5	-	20,5	18,7	18,1	16,8	15,5	13,7	12,5	-	3,0	1,7	G1¼	G1	10,1
CDXL/I 120/12	1625108004I		0,9		31,2	-	29,3	27,5	26,8	25,2	23,6	21,0	-	-	4,3	2,5	G1¼	G1	12,4
CDXL/I 120/20	1625208004I		1,5		38,7	-	36,4	24,8	34,2	33,0	31,7	29,7	-	-	7,1	4,1	G1¼	G1	18,1
CDXL/I 200/12	1635108004I		0,9		22,8	-	-	21,3	21,0	20,4	19,7	18,5	17,6	14,0	4,3	2,5	G1½	G1	12,2
CDXL/I 200/20	1635208004I		1,5		33,0	-	-	31,5	31,2	30,6	30,0	28,7	27,9	24,5	7,1	4,1	G1½	G1	17,0
CDXL/I 200/25	1635258004I		1,85		39,4	-	-	36,8	26,5	35,6	34,7	33,3	32,0	27,2	8,2	4,7	G1½	G1	16,8

Max. Medientemperatur: 60° für CDXL 70/05, 70/07, 90/10, 90° für den Rest der Standardversion.
„SCA"-Version mit Kondensatbohrung verfügbar, Mehrpreis von 5% bezogen auf den Listenpreis.
AISI 316 Wechselstrom-Version verfügbar: Bitte kontaktieren Sie unsere Verkaufsniederlassung.

HS-Version (Siliziumkarbid/Siliziumkarbid/FPM) - Wechselstrom 1~ 230V — 2-polig

Modell	Artikel-Nr.		kW	Q=Fördermenge l/min	0	20	50	80	90	110	130	160	180	250	Stromaufnahme [A] 230V	DNA	DNM	Gewicht [kg]
				m³/h	0	1,2	3	4,8	5,4	6,6	7,8	9,6	10,8	15				
				H=Förderhöhe [m]														
CDXHSM/A 70/05	1615054900		0,37		21,3	20,3	19,1	16,8	16,0	-	-	-	-	-	3,4	G1¼	G1	8,3
CDXHSM/A 70/07	1615094900		0,55		31,1	29,8	27,3	24,4	-	-	-	-	-	-	5,0	G1¼	G1	9,8
CDXHSM/A 90/10	1615104900		0,75		30,5	29,1	26,6	23,4	22,1	19,3	-	-	-	-	5,6	G1¼	G1	11,0
CDXHSM/A 120/07	1625094900		0,55		22,5	-	20,5	18,7	18,1	16,8	15,5	13,7	12,5	-	4,6	G1¼	G1	9,6
CDXHSM/G 120/12	1625104900G		0,9		31,2	-	29,3	27,5	26,8	25,2	23,6	21,0	-	-	6,9	G1¼	G1	11,8
CDXHSM/B 120/20	1625204900B		1,5		38,7	-	36,4	24,8	34,2	33,0	31,7	29,7	-	-	9,3	G1¼	G1	16,5
CDXHSM/G 200/12	1635104900G		0,9		22,8	-	-	21,3	21,0	20,4	19,7	18,5	17,6	14,0	6,3	G1½	G1	11,4
CDXHSM/G 200/20	1635204900G		1,5		33,0	-	-	31,5	31,2	30,6	30,0	28,7	27,9	24,5	10,2	G1½	G1	15,3

HS-Version (Siliziumkarbid/Siliziumkarbid/FPM) - Drehstrom 3~ 400V — 2-polig

Modell	Artikel-Nr.		kW	Q=Fördermenge l/min	0	20	50	80	90	110	130	160	180	250	Stromaufnahme [A] 230V	400V	DNA	DNM	Gewicht [kg]
				m³/h	0	1,2	3	4,8	5,4	6,6	7,8	9,6	10,8	15					
				H=Förderhöhe [m]															
CDXHS/I 70/05	1615054904I		0,37		21,3	20,3	19,1	16,8	16,0	-	-	-	-	-	2,4	1,4	G1¼	G1	9,1
CDXHS/I 70/07	1615094904I		0,55		31,1	29,8	27,3	24,4	-	-	-	-	-	-	3,0	1,7	G1¼	G1	11,1
CDXHS/I 90/10	1615104904I		0,75		30,5	29,1	26,6	23,4	22,1	19,3	-	-	-	-	3,3	1,9	G1¼	G1	11,0
CDXHS/I 120/07	1625094904I		0,55		22,5	-	20,5	18,7	18,1	16,8	15,5	13,7	12,5	-	3,0	1,7	G1¼	G1	10,1
CDXHS/I 120/12	1625104904I		0,9		31,2	-	29,3	27,5	26,8	25,2	23,6	21,0	-	-	4,3	2,5	G1¼	G1	12,4
CDXHS/I 120/20	1625204904I		1,5		38,7	-	36,4	24,8	34,2	33,0	31,7	29,7	-	-	7,1	4,1	G1¼	G1	18,1
CDXHS/I 200/12	1635104904I		0,9		22,8	-	-	21,3	21,0	20,4	19,7	18,5	17,6	14,0	4,3	2,5	G1½	G1	12,2
CDXHS/I 200/20	1635204904I		1,5		33,0	-	-	31,5	31,2	30,6	30,0	28,7	27,9	24,5	7,1	4,1	G1½	G1	17,0
CDXHS/I 200/25	1635254904I		1,85		39,4	-	-	36,8	26,5	35,6	34,7	33,3	32,0	27,2	8,2	4,7	G1½	G1	16,8