ANDO TECHNIK
Tel.: 040/8224565-0
www.ando-technik.com

Durchflussarmatur FF 25

für Durchfluss-Sensor FS242

Merkmale

- WHG konform
- Material PVC-U
- Nenndurchmesser von DN 15 bis DN 100
- Montage mit PVC-U Standard Fittings
- Mediumtemperatur 0 ... 60 °C
- Druckfestigkeit max. 10 bar bei 22 °C

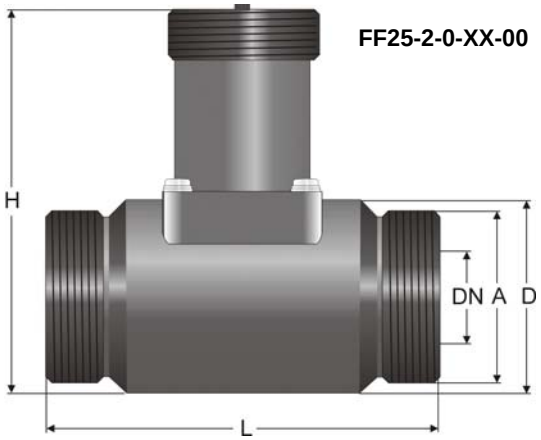

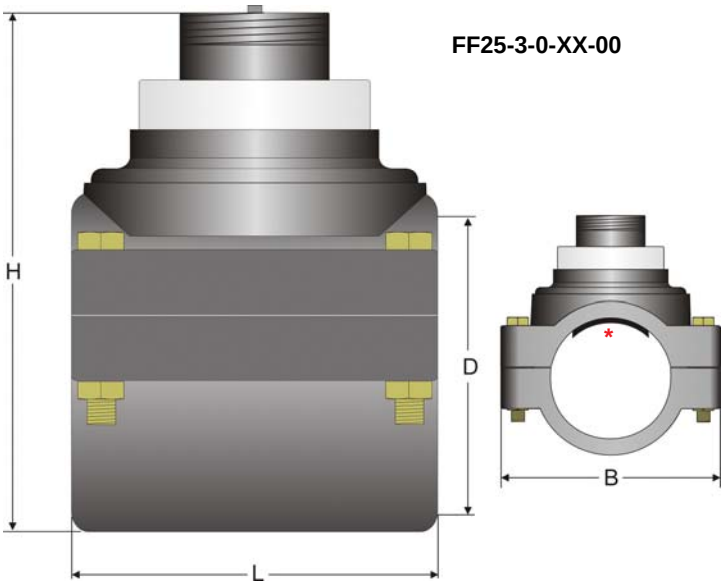

DN	A	D	L	H
15	G 1	49,2	90	100,3
20	G 1 1/4	51,2	100	103,3
25	G 1 1/2	54,0	110	107,5
32	G 2	68,0	110	117,6
40	G 2 1/4	72,3	120	123,3
50	G 2 3/4	86,0	130	134,7

DN	L	H	D	B
65	105	143	75	136
80	105	161	90	154
100	105	176	110	176

* Bohrung in der Rohrleitung Ø30mm

Bestellschlüssel: **FF25 -** 1. [ ] - 2. [ ] - 3. [ ] - 4. [ ]

1. **Prozessanschluss**
   2 Überwurf (bis DN 50)
   3 Anbohrschelle (ab DN65)
2. **Material**
   0 PVC
3. **Nennweite Prozessanschluss**
   DN15, 20, 25, 32, 40, 50, 65, 80, 100
4. **Optionen**
   00 keine Option

Zubehör auf Anfrage
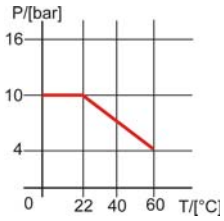
Druck-Temperatur-Diagramm PVC-U